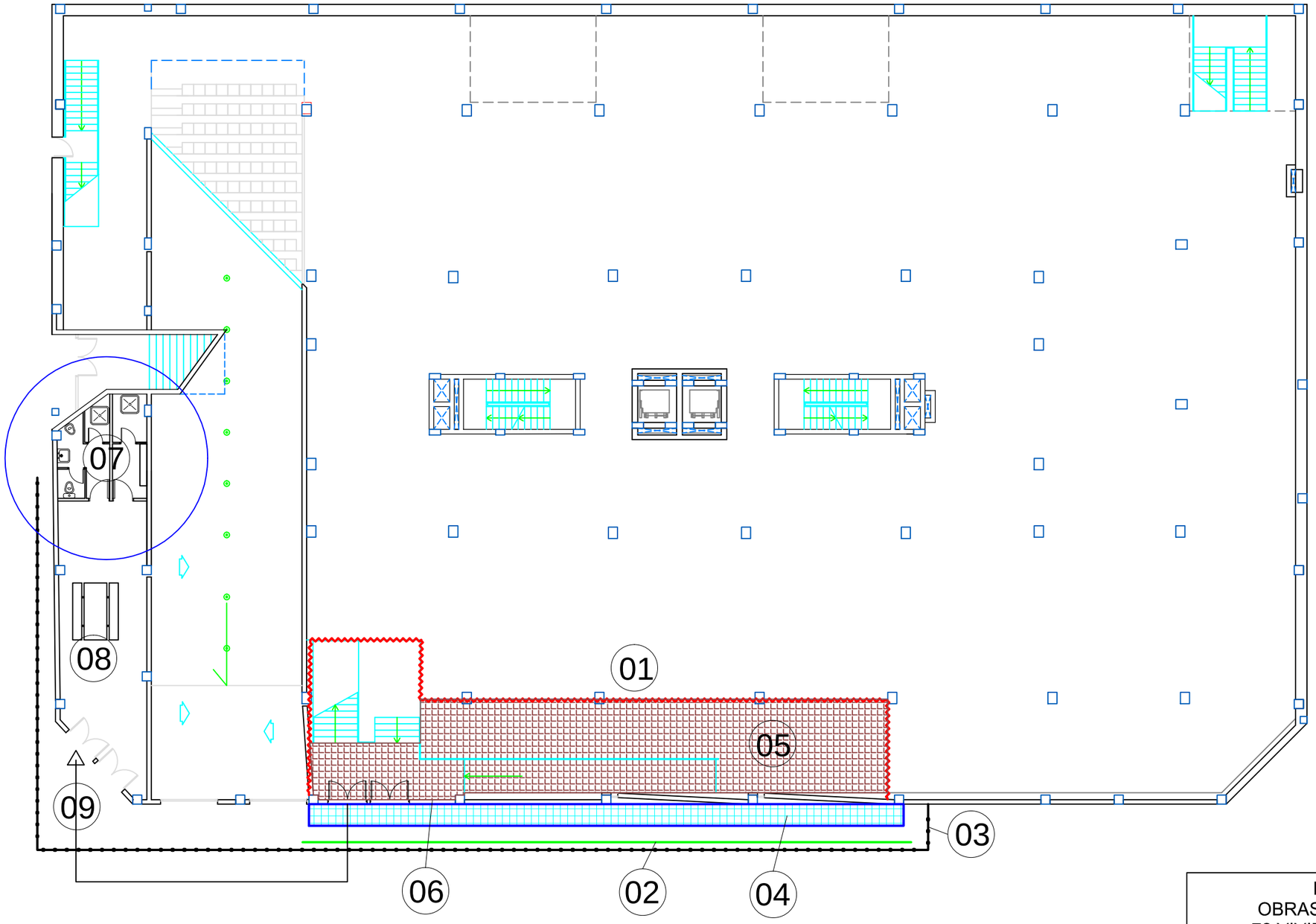

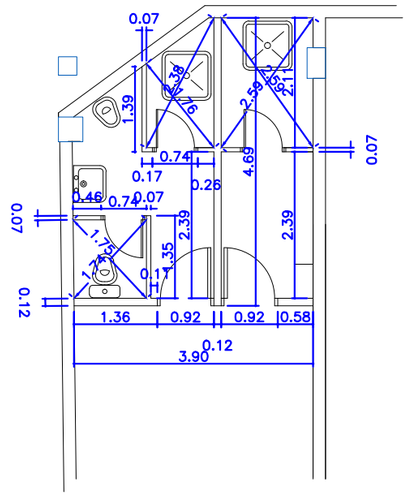

VESTUARIOS

01.- BARANDILLA
02.- MARQUESINA
03.- VALLADO DE OBRA
04.- PLATAFORMA DE TRABAJO
05.- ENCOFRADO DE MADERA PARA PROTECCIÓN DE CAÍDA DE ESCOMBROS
06.- SEÑALES
07.- VESTUARIOS
08.- COMEDOR
09.- ACCESO A INSTALACIONES PROVISIONALES

ESTUDIO DE SEGURIDAD Y SALUD
OBRAS COMPLEMENTARIASEN EL EDIFICIO DE
72 VIVIENDAS VP EN EL ARRU DE TAMARACEITE

BARRIO
TAMARACEITE

CALLES
c/. GUTIÉRREZ MELLADO J.A

PLANO
INSTALACIONES PROVISIONALES

ARQUITECTO TÉCNICO
LIDIA MENDOZA GONZÁLEZ

ESCALA 1/200
FECHA
SEPTIEMBRE 2016
Num
02

ÁREA DE GOBIERNO DE URBANISMO
SERVICIO DE URBANISMO
PROYECTOS Y OBRAS

EXCMO. AYUNTAMIENTO DE LAS PALMAS DE GRAN CANARIA.